Misuriamo gli angoli
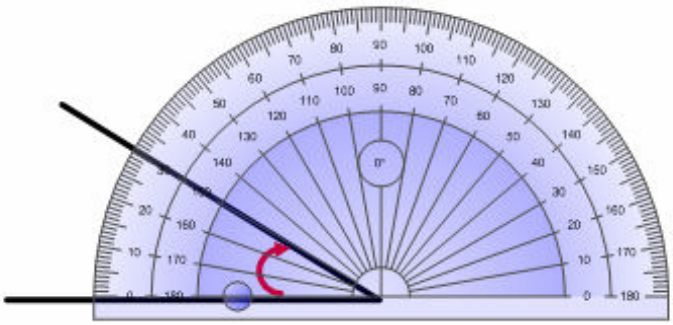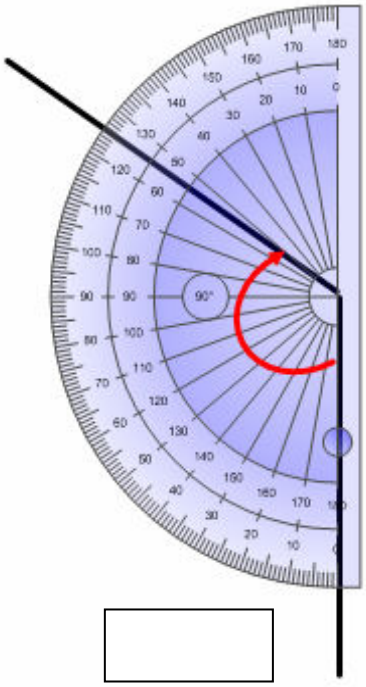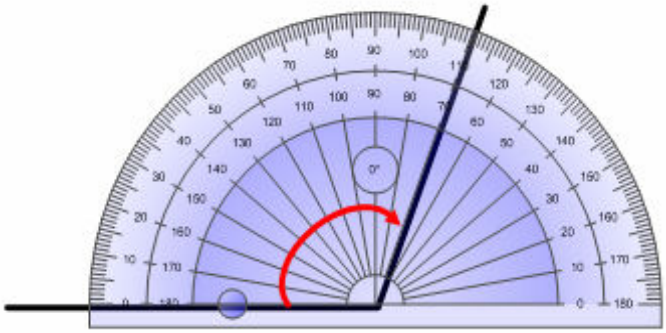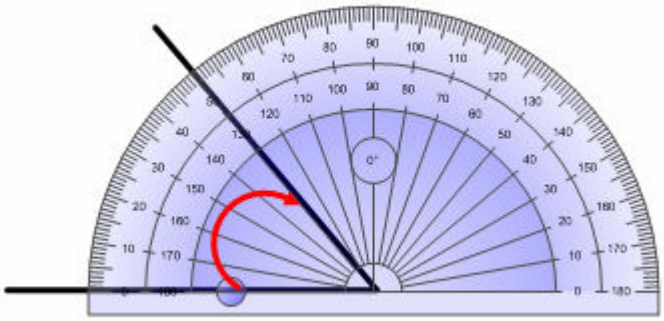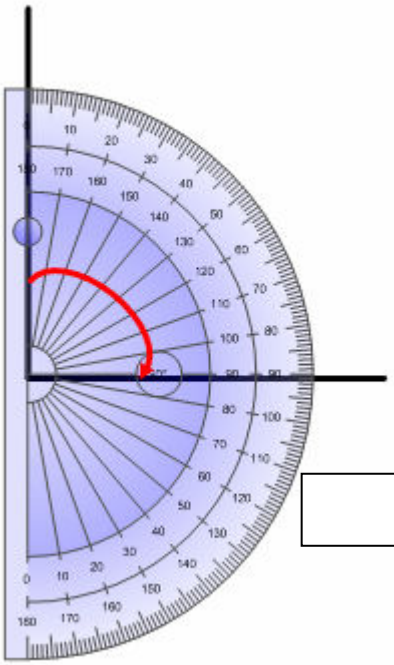
Leggi la misura di ogni angolo sul goniometro e scrivila nella casella